LED SPOT 80

MANUAL DE USUARIO

POR FAVOR LEA ESTE MANUAL ANTES DE CONECTAR SU EQUIPO

INSTRUCCIONES GENERALES

Para optimizar la eficiencia de este producto, por favor lea cuidadosamente este manual de operación para familiarizarse con las operaciones básicas de su unidad. Estas instrucciones contienen información de seguridad importante con relación al uso y mantenimiento del producto.

DESEMPACANDO: Gracias por comprar productos de leds Lite Tek. Cada producto ha sido probado a fondo y enviado en perfectas condiciones de operación. Cheque cuidadosamente que el empaque donde se envía, no presente daños, esto puede haber ocurrido durante su transporte. Si este aparece dañado inspeccione cuidadosamente su equipo por cualquier daño y asegúrese que todos los accesorios necesarios para operar la unidad han llegado intactos.

INTRODUCCIÓN: La LED SPOT 80 es una cabeza móvil de led, es de uso interior. Es operado vía control DMX, y también puede trabajar solo, manual y automáticamente.

PRECAUCIÓN: No hay partes útiles dentro de la unidad. No intente repararlo usted mismo; si lo hace, perderá la garantía. En el improbable caso de que su unidad requiera servicio, por favor contacte con el fabricante o con un distribuidor autorizado.

INFORMACIÓN DE SEGURIDAD

- Para reducir el riesgo de choque eléctrico o fuego, asegure bien las conexiones de su instalación eléctrica. Un voltaje diferente o conectar a un dimmer, puede ocasionar daños en la lámpara.
- Personal Calificado debe ser quien transporte acarree instale y opere este equipo, pero deben referirse a las instrucciones de este manual.
- Asegúrese de conectar la unidad en un receptáculo adecuado al voltaje de operación de la misma.
- No intente operar esta unidad si el cable de alimentación presenta daños o está roto. No intente remover o romper la punta de tierra física del cable de alimentación de voltaje, esta punta es para reducir el riesgo de un choque eléctrico o fuego en caso de un corto interno.
- No remueva la tapa bajo ninguna circunstancia.
- No intente operar la unidad si está dañada.
- Durante largos periodos de desuso, desconéctela de la alimentación.
- Siempre monte esta unidad en lugares seguros y estables.
- Los cables que conectan la unidad podrían ser dañados si se encuentran en el paso de personas o vehículos.
- Calor – es muy conveniente situar el equipo lejos de otros que producen o despiden calor, como radiadores o amplificadores, o en un ambiente de 50º C o más.
- El equipo podría necesitar servicio por personal calificado cuando:
    1. El cable de alimentación eléctrica o las conexiones han sido dañadas
    2. El equipo ha sufrido una caída o ha sido salpicado con algún líquido.
    3. El equipo no funciona normalmente o presenta un marcado cambio en su funcionamiento.
- La LED SPOT 80 tiene como propósito la proyección móvil de Gobos y Colores con Efectos de Prisma, Enfoque y Rotación.
- El equipo debe transportarse en condiciones seguras para q no sufra daño durante la misma.
- La garantía se perderá si el equipo no es operado según el manual, o si presenta alguna anomalía como indicios de humedad, algún líquido, de corto circuito o golpes por caída o maltrato.

Conexión de señal

¡Atención! Un equipo sólo puede aceptar una entrada y una salida de señal DMX.
Conexión de señal en XLR: Pin 1 TIERRA; Pin 2 NEGATIVO; Pin 3 POSITIVO.

El cable de señal DMX debe ser un par trenzado con malla de uso profesional, 24 AWG, este, no debe de exceder los 300 metros de longitud, de necesitar mayor distancia es necesario utilizar un splitter Lite Tek de 8 salidas, el cual amplifica cada salida de señal.
Nunca use una Y, i griega, para distribuir la señal, en este caso también debe usar un splitter Lite Tek de hasta 8 salidas amplificadas independientes.

¡Atención! No sobre cargue la línea de señal, cada línea puede tener hasta un máximo de 32 equipos, en este caso también debe usar un splitter Lite Tek de hasta 8 salidas amplificadas independientes.

Conecte el XLR macho de su primer cable de señal a la salida DMX512 del controlador y del otro lado conecte el XLR hembra al primer equipo en el conector macho de la base. Puedes conectar varios equipos en la misma cadena.

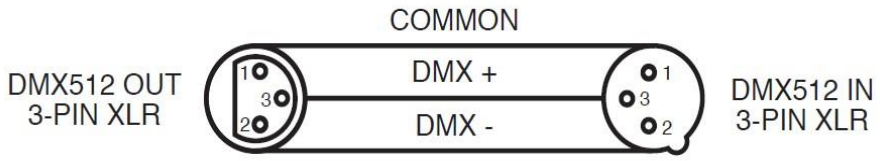

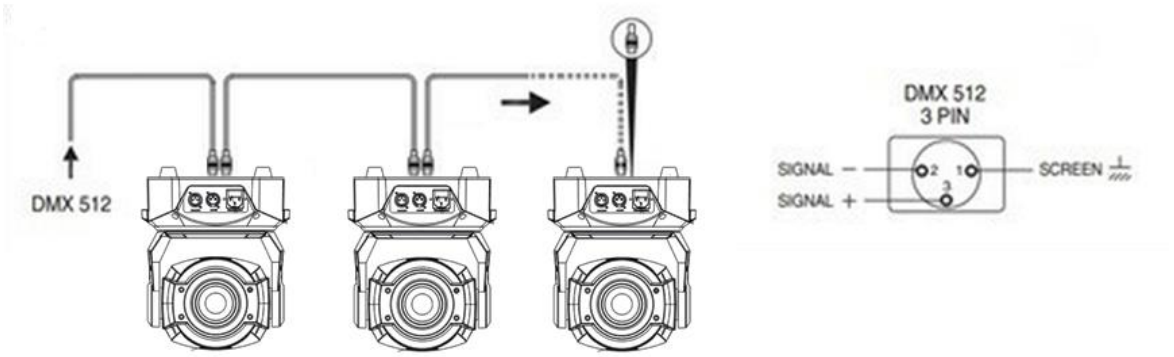

PANEL DE CONTROL

DISPLAY		FUNCION	
	A001 – A512	DIRECCION DMX	DIRECCION DMX
MODE	DMX Ctrl		MODO DMX
	Auto Run		MODO Automático
	Sound Ctrl		MODO Audio
	Scene Mode		Auto
	M/S Choose		Master / Slave
DISP	CHINO - ENGLISH		CHINO - INGLES
	SCREEN SAVER		MODOS OFF, 1, 2, 3
	SCREEN ROT		FORWARD
	DMX INDICATE		MODOS 1, 2, 3
	SCREEN LIGHT		ILUMINACION DE DISPLAY
SCENE	SCENE TIME		0.0s
	DIMMER		000
	STROBE		000
	…		…
ADVA	PAN INVERT		INVERTIR PAN
	TILT INVERT		INVERTIR TILT
	P/T RECTIFY		INTERCABIAR PAN Y TILT
	PAN OFFSET		REDUCIR RANGO DE PAN
	TILT OFF SET		REDUCIR RANGO DE TILT
	DATA HOLD		MANTENER ULTIMA ESCENA DMX SIN SEÑAL
	RESET		RESET
	FACTORY SETTING		RESTABLECER DE FABRICA
STAT	STEPPER INFO		VALOR DE LOS CANALES EN EL MOMENTO
	ERROR LOGGING		MENSAJE DE ERROR
	FIXTURE STATUS		ESTADO DE LA LUMINARIA
	VERSION		
	LIGHT TIME		

CANALES DMX

16 ch	FUNCTION	DMX VALUE	DESCRIPTION
1	PAN	0 – 255	PAN
2	TILT	0 – 255	TILT
3	DIMMER	0 – 255	INTENSITY
4	STROBE	0 – 255	STROBE SPEED
5	COLOR	0 – 9	OPEN
		10 – 19	ROJO
		20 – 29	AMARILLO
		30 – 39	AZUL
		40 – 49	VERDE
		50 – 59	NARANJA
		60 – 69	CYAN
		70 – 79	MAGENTA
		80 – 89	OPEN – MAGENTA
		90 – 99	MAGENTA – CYAN
		100 – 109	CYAN – NARANJA
		110 – 119	NARANJA – VERDE
		120 – 129	VERDE – AZUL
		130 – 139	AZUL – AMARILLO
		140 – 149	AMARILLO – ROJO
		150 – 180	ROJO – OPEN
		181 – 255	COLOR SCROLL DE LENTO A RÁPIDO
6	ROTATING GOBO	0 – 9	OPEN
		10 – 24	GOBO 1
		25 – 39	GOBO 2
		40 – 54	GOBO 3
		55 – 69	GOBO 4
		70 – 84	GOBO 5
		85 – 99	GOBO 6
		100 – 109	GOBO 1 SHAKE
		110 – 124	GOBO 2 SHAKE
		125 – 139	GOBO 3 SHAKE
		140 – 154	GOBO 4 SHAKE
		155 – 169	GOBO 5 SHAKE
		170 – 189	GOBO 6 SHAKE
		190 – 255	FUNCION GOBO SCROLL
7	GOBO ROTATION	0 – 50	NO FUNCTION
		51 – 150	CW ROTATION FROMFAST TO SLOW
		151 – 255	CCW ROTACION FROM SLOW TO FAST
8	GOBO FIXED	0 – 9	OPEN

		10 – 24	GOBO 1
		25 – 39	GOBO 2
		40 – 54	GOBO 3
		55 – 69	GOBO 4
		70 – 84	GOBO 5
		85 – 99	GOBO 6
		100 – 114	GOBO 7
		115 – 124	GOBO 1 SHAKE
		125 – 139	GOBO 2 SHAKE
		140 – 154	GOBO 3 SHAKE
		155 – 169	GOBO 4 SHAKE
		170 – 184	GOBO 5 SHAKE
		185 – 199	GOBO 6 SHAKE
		200 – 214	GOBO 7 SHAKE
		215 – 255	FUNCIÓN GOBO SCROLL
9	FOCUS	0 – 255	FOCUS NEAR TO FAR
10	PRISM	0 – 19	OFF
		20 – 63	ON - INDEX
		64 – 255	ROTATION FROM SLOW TO FAST
11	PAN/TILT SPEED	0 – 255	MOVEMENT SPEED
12	PAN FINE	0 – 255	PAN FINE
13	TILT FINE	0 – 255	TILT FINE
14	ARO LED	0 – 4	SIN FUNCION
		5 – 19	ROJO
		20 – 39	VERDE
		40 – 59	AZUL
		60 – 79	AMARILLO
		80 – 99	CYAN
		100 – 119	MAGENTA
		120 – 150	ROJO+VERDE+AZUL
		151 – 175	CAMBIO DE COLOR
		176 – 200	EFECTO 1
		201 – 225	EFECTO 2
		226 – 255	EFECTO 3
15	RESET	80 – 88	RESET (3 SEG)

ESPECIFICACIONES TECNICAS

VOLTAJE: 100 - 240 V ~ 50-60 Hz
CONSUMO： 91 w
LÁMPARA: 1 LED ULTRA BRILLANTE DE 80 W
COLORES: 6 COLORES MÁS ABIERTO
GOBOS FIJOS: 7 GOBOS MÁS ABIERTO
GOBOS ROTATORIOS: 6 GOBOS MÁS ABIERTO
EFECTO ARCOIRIS (RAINBOW)
DIMMER LINEAL, ESTROBO 20 VECES POR SEG.
RESET REMOTO DESDE CONTROL
ENFOQUE ELECTRÓNICO
PAN: 540°, TILT: 270°
MODOS DE OPERACIÓN: DMX512, AUDIO, AUTOMÁTICO, MASTER/SLAVE Y MANUAL.
MODOS DMX: 15 CANALES
PESO: 6.5 kg
IP20